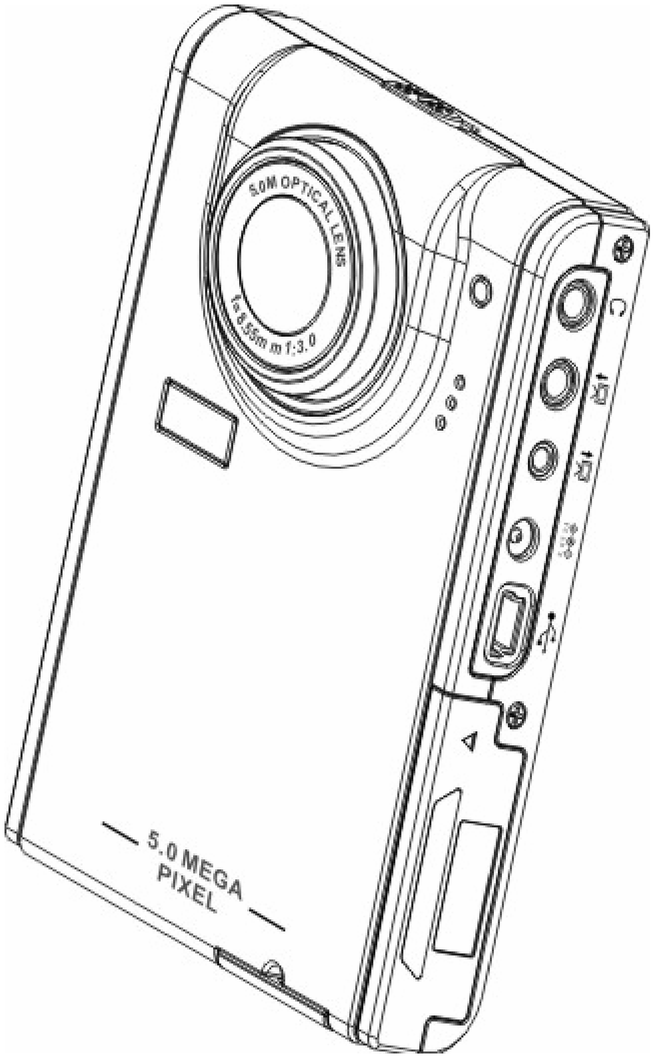

使用手冊

目錄

簡介 P3
產品特色 P3
包裝內容 P3
MP3 相機導覽 P4-7
繫上 MP3 相機腕帶 P8
安裝電池 P8-P9
插入 SD 卡 P10-P11
播放多媒體檔案 P12~P20
-相片瀏覽 P12
-MPEG4 播放 P12
-聲音播放 P12
MP3 相機 P18-P20
-播放 P18
-歌詞顯示 P20
錄音筆 P21-P22
鬧鈴 P21-P22
日曆 P22
世界時間 P22-P23
計算機- P23-P24
貨幣兌換 P24
檔案管理員 P25
遊戲 P25
鏡頭 P26
相機模式 P32-P41
-拍照 P33
-數位變焦 P33
-使用閃光燈 P34
-使用自拍器 P34
-連拍 P34-P35
-二合一 P35
-相框 P36
-變更焦距 P36
-錄影&拍照 P37
-調整相機參數設定 P37-P41
安裝軟體 P42
錄製電視節目 P43
卡拉 OK P43
附件一：相機規格
附件二：常見錯誤提示
附件三：貨幣匯率表
附件四：Mp3 Workshop 說明書
附件五：Video Magic 說明書

第一章簡介

您好！

感謝您購買此款 15 in 1 **多媒體播放器，本產品將徹底改變您的生活方式，輕鬆塑造您個人的流行時尚品味。**

本產品結合娛樂及攝影功能，使您在享受五百萬畫素清晰影像的同時，還能體驗獨特的娛樂空間，暢遊多媒體的繽紛世界。您可以使用本產品聆聽 mp3 **歌曲、拍照／錄影並即時瀏覽、錄音，以及播放錄音、傳輸檔案、計算、製作個人行事曆、查詢世界時間、換算貨幣及嘗試多款有趣的內建小遊戲。**

產品特色：

- **精巧流線的設計**
- 8 **倍數位變焦**
- 5 **百萬畫素高解析度** CMOS（2592x1944 **畫素**）
- **最高解析度** 1 **千** 2 **百萬畫素（外推解析度）**
- **錄影拍攝解析度** 320x240，30fps；640x480，30fps
- **支援** MP3\WAV **檔案格式**
- **支援** MPEG4 **多媒體播放格式**
- 2.5 **吋超大** LCD **螢幕**
- **內建** 128 MB **記憶體**
- **支援** SD **記憶卡**
- **全速** USB2.0 **埠**
- **電視輸出及輸入**
- **內建麥克風及揚聲器**

包裝內容：

請確認包裝內含有下列物品。若有任何項目遺失或損壞，請立即與經銷商聯繫，並請妥善保存產品包裝，以方便未來維修時的運送使用。

- MP3 **數位相機**
- **相機腕帶**
- **快速使用指南**
- **軟體光碟(含驅動程式及軟體)**
- **使用手冊（於光碟內）**
- **鋰電池**
- USB **纜線**
- TV-IN **纜線**
- TV-OUT **纜線**
- **耳機**
- **充電器**
- **攜帶包**

相機導覽：

請閱讀以下圖示說明，熟悉如何操作本產品。

前視圖

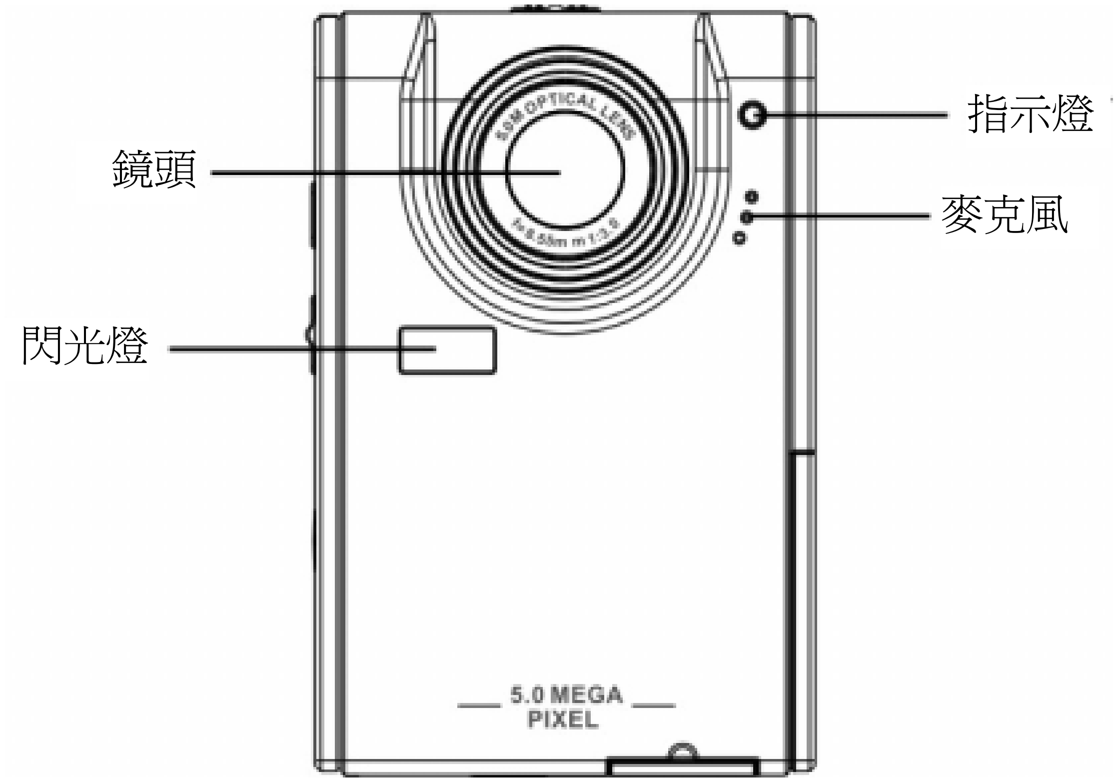

後視圖

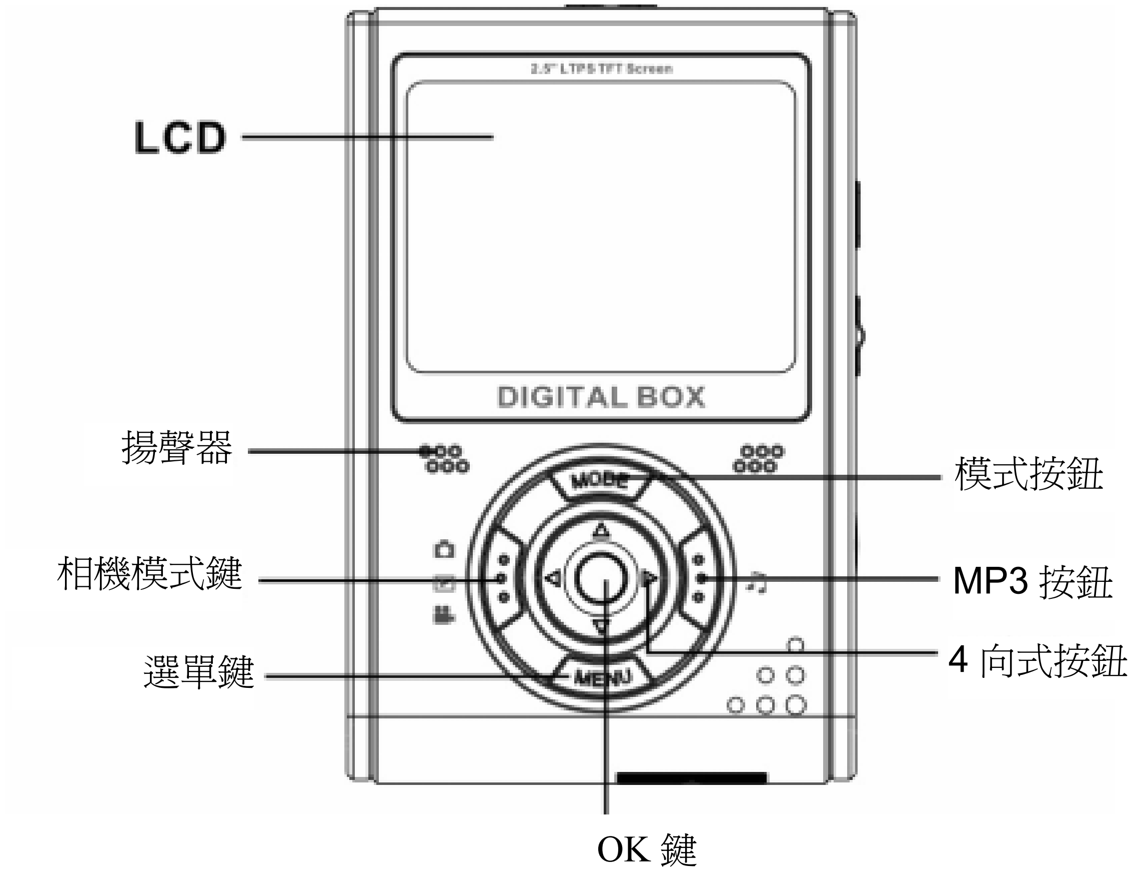
LCD
2.5" LTPS TFT Screen
DIGITAL BOX
揚聲器
模式按鈕
MODE
相機模式鍵
MP3 按鈕
4 向式按鈕
選單鍵
MENU
OK 鍵

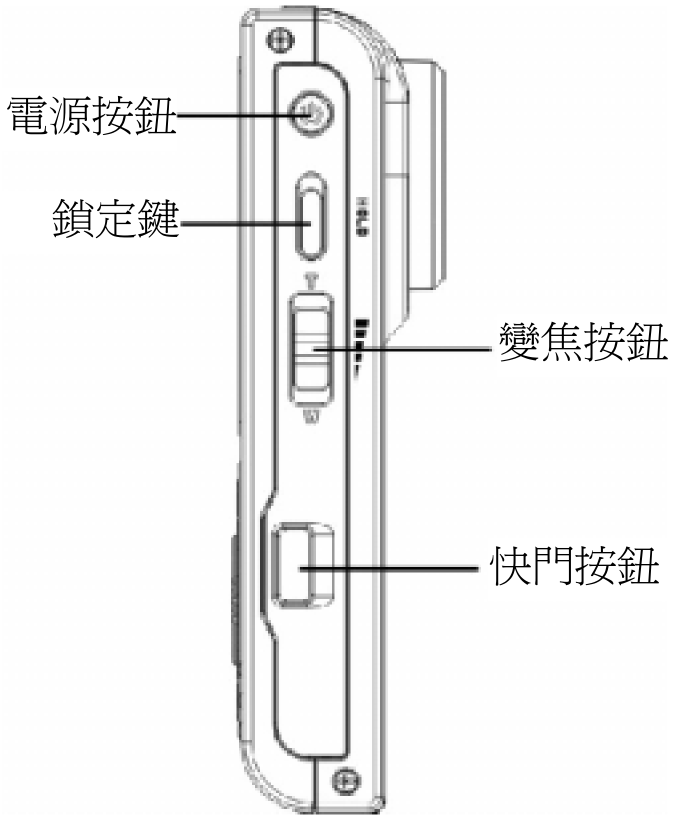
電源按鈕
鎖定鍵
變焦按鈕
快門按鈕

側視圖：左側

右側

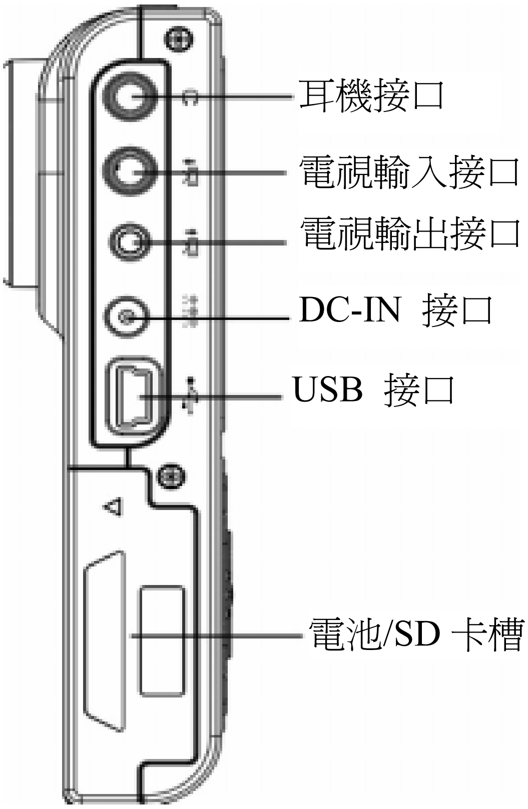

俯視圖

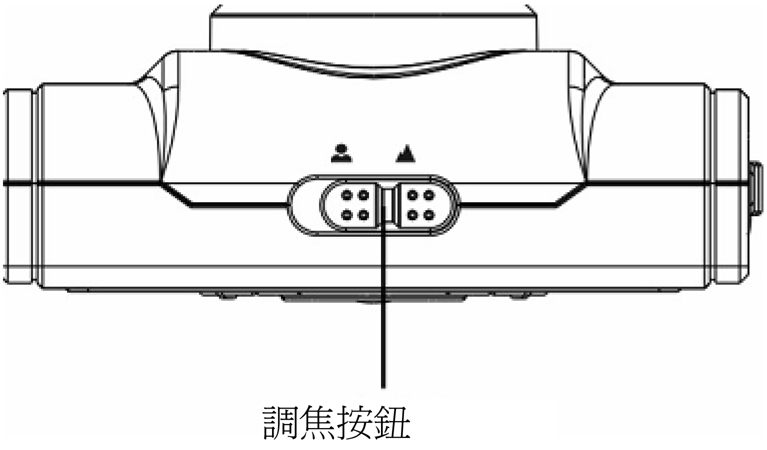

底視圖

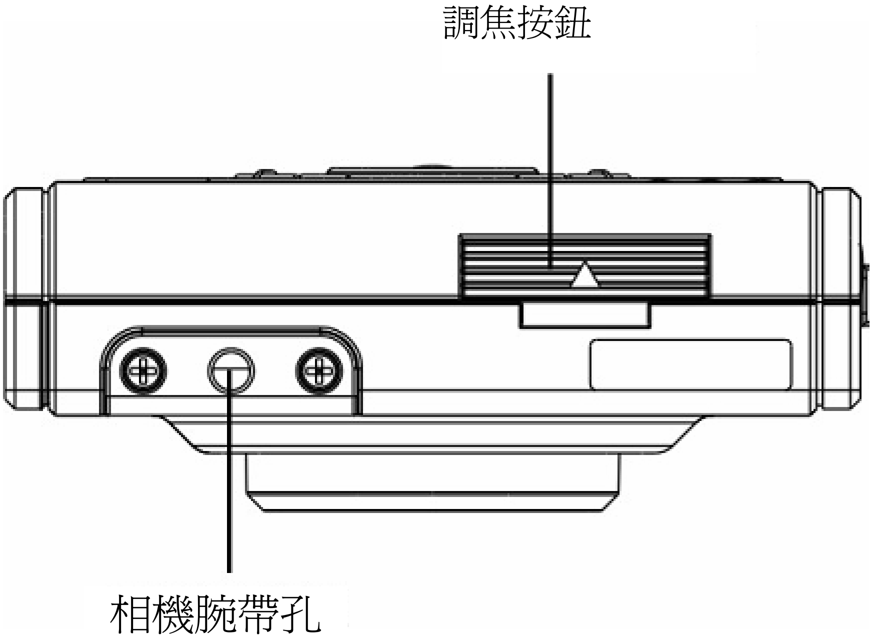

第二章使用說明

繫上相機腕帶

1．請將相機腕帶短圈的一端穿過相機底部的腕帶孔。

2．將腕帶的另一端穿過短圈。

3．拉緊長圈。

安裝電池：

1．請依箭頭方向滑動相機右側的電池／記憶卡槽蓋。

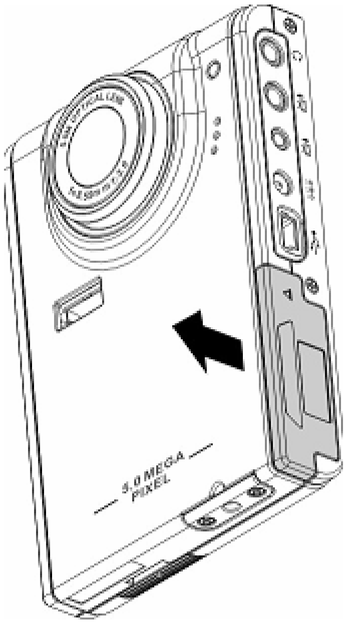

2．打開槽蓋。

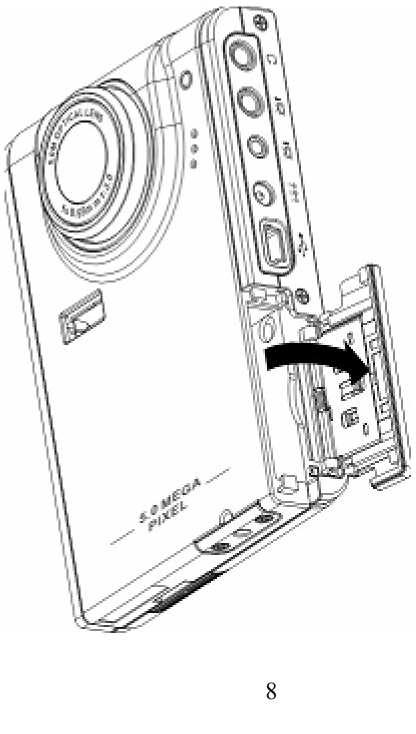

3．將電池裝入電池槽中，並確定電池極性安裝方向正確。

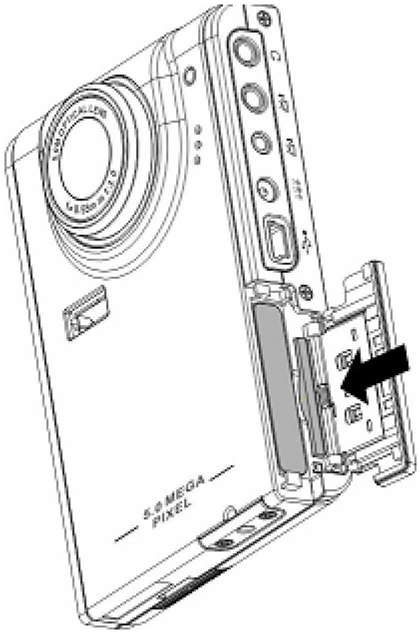

4．依箭頭指示方向關上槽蓋，並將槽蓋卡入原來的位置。

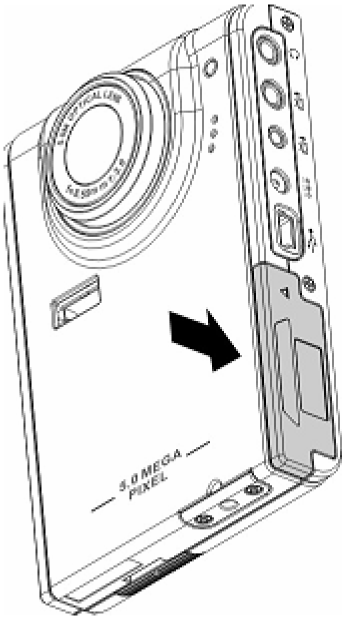

開啓及關閉 **MP3** 相機

按一下相機左側的「電源」按鈕，開啓相機。

圖例：

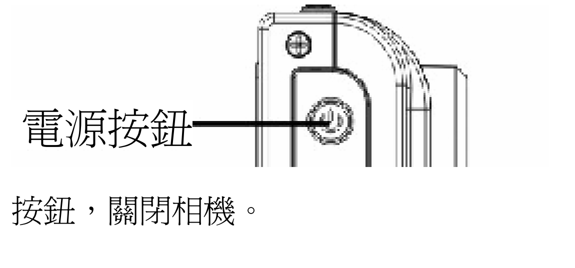

再按一下「電源」按鈕，關閉相機。

插入 **SD** 卡

1．請依箭頭指示方向滑動相機右側的電池／記憶卡槽蓋。

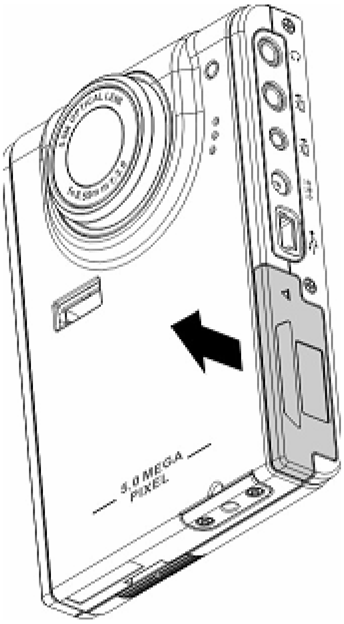

2．打開槽蓋。

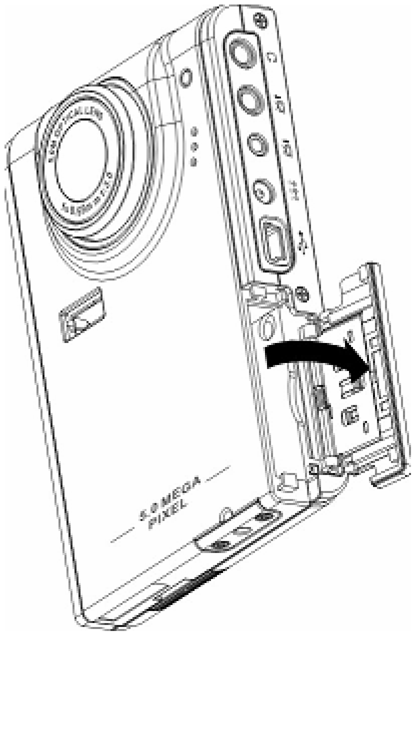

3．請將 SD 卡標籤朝向相機的前方，再將卡片插入 SD 卡槽，並卡入適當的位置。

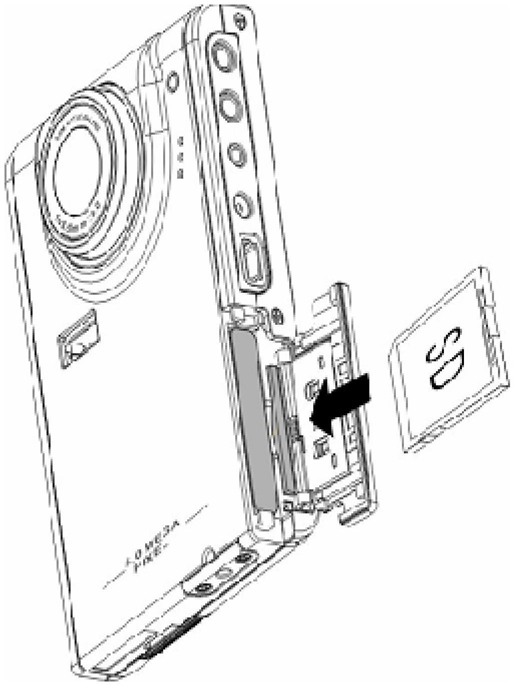

注意：SD 卡只可從單一方向插入。若卡片不能輕鬆插入記憶卡槽，請勿強行插入。請先確認卡片方向正確後再插入。

4．請依箭頭指示的方向關上槽蓋，並卡回原來的位置。

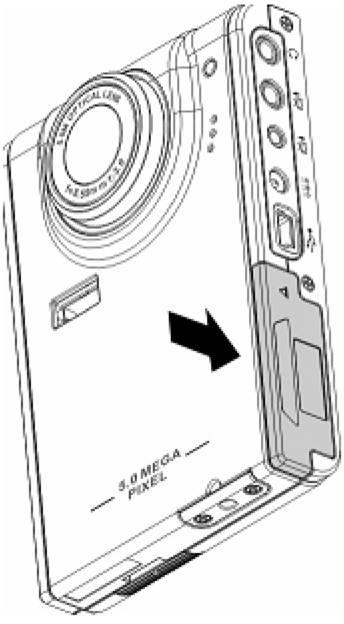

第三章 播放多媒體檔案

瀏覽相片或播放短片/錄音:

在主選單中選取相片瀏覽模式，相片／短片或錄音的圖示會依拍攝的先後順序，在 LCD 螢幕上顯示縮圖。

瀏覽檔案：

若要瀏覽相片/短片或錄音，請依下列步驟操作：

1. 開啓電源並進入「多媒體」選單。

2. 向左或右移動 4 向式按鈕來瀏覽照片、影片及聲音檔，然後按一下「確認」開始顯示。

3. 在子選單內，向右或左移動 4 向式按鈕，瀏覽下一個或上一個檔案。

4. 若檔案爲短片，按一下「確認」開始播放；再按一下「確認」可停止播放。螢幕上會顯示播放狀態與播放圖示。

   螢幕上會顯示播放狀態以及播放圖示。

5. 若爲錄音檔案，按一下「確認」開始播放；再按一下「確認」可停止播放。螢幕上會顯示播放狀態與播放圖示。

刪除檔案：

檔案傳輸至 PC 前，可在播放模式中輕易刪除任何不滿意的相片/短片或錄音。若要刪除不需要的檔案，請依下列步驟操作：

1．於播放模式中，使用 4 向式按鈕瀏覽想要刪除的相片／短片或錄音。

2．按一下「選單」，向左或右移動 4 向式按鈕，直到顯示「刪除」選單。

3．使用 4 向式按鈕選取下列其中的一個選項：
 ----此文件：刪除目前選取的檔案。
 ----所有文件：刪除所有的檔案。

4．按一下「確認」，刪除所選取的檔案。

保護/解除保護檔案

若要將相片／短片或錄音檔案上鎖，以避免意外刪除檔案，請依照下列步驟操作：

1．在播放模式中，使用 4 向式按鈕瀏覽想要保存的相片／短片或錄音檔。

2．按一下「選單」，向左或右移動 4 向式按鈕，直到顯示「保護」選單。

3．向上或下移動 5 向式按鈕，選取下列其中的一個選項：
 ----此文件：保護目前選取的檔案。
 ----所有文件：保護所有檔案。

4．按一下「確認」確認操作。

5．若選取的文件為保護狀態，向上或下移動 4 向式按鈕時，會顯示「解除保護」選單。請依前述操作，解除檔案保護。

編輯相片

您可以在播放模式中，藉由各種選項更改相片尺寸、裁剪或旋轉相片，進行相片編輯。

● 更改相片尺寸

若要更改相片尺寸，請依下列步驟操作：

1．播放模式中，使用 4 向式按鈕瀏覽想更改尺寸的相片。

2．按一下「選單」，向左或右移動 4 向式按鈕，選取「編輯」選單。

3．向上或下移動 4 向式按鈕，並按下「確定」，選取「更改尺寸」子選單。

4．向上或下移動 4 向式按鈕，選取下列其中一個尺寸選項：

----VGA
----1.3M
----3.1M
----5.0M

5．完成後，按一下「確認」確認操作。

● 旋轉相片

若要旋轉相片，請依下列步驟操作：

1. 於播放模式中，使用 4 向式按鈕瀏覽想要旋轉的相片。

2. 按一下「MENU」，向左或右移動 4 向式按鈕，選取「編輯」選單。

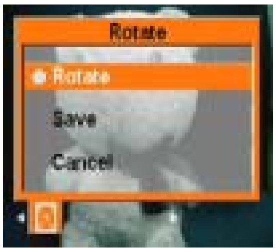

3. 向上或下移動 4 向式按鈕，按下「確認」進入「旋轉」子選單。
4. 向上或下移動 4 向式按鈕，選取下其中一個選項：
5. 選項
   ----旋轉
   ----儲存
   ----取消
   選取旋轉後，選取的影像會在 LCD 螢幕上顯示旋轉 90 度的效果。若需要更大的角度，請繼續操作旋轉選項。
6. 完成後，按一下「確認」。

裁剪相片

利用裁剪功能，您可以剪下相片中不想要的部分。若要裁剪相片，請依下列步驟操作：

1. 於播放模式中，使用 4 向式按鈕瀏覽想要裁剪的相片。

2. 按一下「MENU」，向左或右移動 4 向式按鈕，選取「編輯」選單。
3. 向上或下移動 4 向式按鈕，並按下「確認」進入「裁剪」子選單。
4. 向上或下移動 4 向式按鈕，選取下列其中一個選項：
   ----4：3
   ----3：2
5. 完成後，按一下「確認」確認操作。

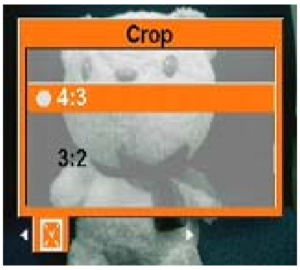

使用幻燈片功能

利用幻燈片功能，您可以在 LCD 螢幕上依拍攝的先後順序自動播放所有相片。若有需要，您也可以設定幻燈片播放的間隔、方向，並自訂幻燈片播放的順序。

若要指定幻燈片播放的起點，請依下列步驟操作：

- **設定幻燈片播放起點**

  若要指定幻燈片播放的開始點，請依下列步驟操作：

1. 相片模式中，選取播放相片。
2. 按一下「MENU」，向左或右移動 4 向式按鈕，選取「幻燈片」選單。
3. 向上或下移動 4 向式按鈕，選取「播放」子選單。
4. 向上或下移動 4 向式按鈕，選取下列其中一個選項：
   ----從目前
   ----從第一張
   ----從最後一張
5. 完成後，按一下「確認」確認操作。

- **設定幻燈片播放間隔**

若要設定連續播放期間相鄰兩幻燈片的時間間隔，請依下列步驟操作：

1．於相片模式中，選取瀏覽相片。

2．按一下「MENU」，向左或右移動 4 向式按鈕，選取「幻燈片」選單。

3．向上或下移動 4 向式按鈕，按一下「確認」選取「間隔」子選單。

4．向上或下移動 4 向式按鈕，選取下列其中一個選項：

----1 秒鐘

----3 秒鐘

----5 秒鐘

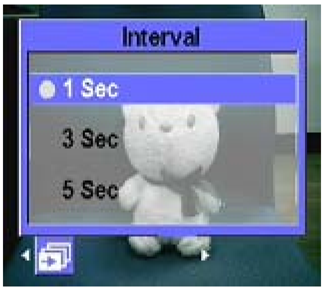

5．完成後，按一下「確認」確認操作。

- **設定幻燈片播放順序**

若要設定幻燈片的播放順序，請依下列步驟操作：

1. 相片模式中，選取瀏覽相片。

2. 按一下「MENU」，向左或右移動 4 向式按鈕，選取「幻燈片」選單。
3. 向上或下移動 4 向式按鈕，按一下「確認」選取「順序」子選單。

4. 向上或下移動 4 向式按鈕，選取下列其中一個選項：
   ----往前
   ----往後
5. 完成後，按一下「確認」確認操作。

- **重播幻燈片**

若要重播幻燈片，請依下列步驟操作：

1. 在照片模式下，選取瀏覽相片。

2. 按一下「MENU」，向左或右移動 4 向式按鈕，選取「幻燈片」選單。
3. 向上或下移動 4 向式按鈕，按一下「確認」選取「重播」子選單。

4. 向上或下移動 4 向式按鈕，選取「否」只播放一次，或選取「是」重播幻燈片。

5. 完成後，按一下「確認」確認操作。

- **播放幻燈片**

設定好播放順序後，便可準備播放。若要播放幻燈片，請依下列步驟操作：

1. 於照片模式下，選取瀏覽相片。

2. 按一下「MENU」，向左或右移動 4 向式按鈕，選取「幻燈片」選單。
3. 向上或下移動 4 向式按鈕按，選取「播放」子選單。

4. 按一下「確認」確認操作。

播放期間內，按一下「確認」即可停止幻燈片的播放。

瀏覽影片：
請參閱第 13 頁瀏覽相片／影片及錄音。

MP3 功能：

本 MP3 相機支援.mp3 及.wmv 格式的音樂檔案,並可同步顯示歌詞。（若要使用此功能，您必須先自行下載歌曲及編輯歌詞）。

- 播放歌曲：

1・開啓電源，並進入主選單，選取「多媒體」主選單。

2・向左或右移動 4 向式按鈕，選取「MP3」子選單。
3・向上或下移動 4 向式按鈕，選取想聆聽的歌曲。

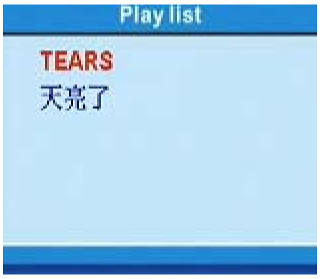

4・按一下「確認」開始播放。若要聆聽下一首歌曲，請按下 4 向式按鈕的按鍵，跳至下一首。

若要調整音量，請使用相機側面的**音量控制鍵**。

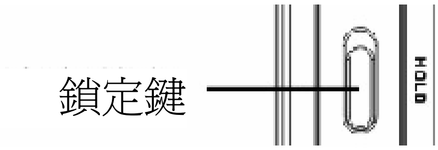

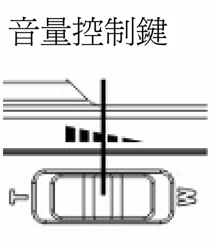

聆聽歌曲時，建設您可向上移動相機側面的鎖定鍵，以防止誤觸操作鍵。若要繼續操作，請先解除鎖定。

注意 1：若相機已被鎖定，按下按鈕將無法操作相機。

注意 2：按一下左快捷鍵即可直接選取「MP3」選單，使您輕鬆使用 MP3 播放功能。

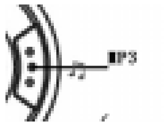

- 使用 **EQ** 模式：

 若要依音樂種類選取不同的 EQ 模式，請依照下列步驟操作：

1．選取「MP3」選單，向上或下移動 4 向式按鈕按，選取想聆聽的歌曲。

2．按一下「MENU」，向左或右移動 4 向式按鈕，按下「確認」，選取「EQ」子選單。您可以選擇以下不同的 EQ 模式：

----古典

----流行

----搖滾

----爵士

----自訂

3．按一下「確認」確認操作。

- 重複播放模式：

1．打開「MP3」選單，按一下「MENU」進入播放模式子選單。

2．向上或下移動 4 向式按鈕，選取下列其中一個選項：

----單曲重播

----單次播放

----隨機重播

----連續重播

3．按一下「確認」確認操作。

- 設定 **LCD** 螢幕自動關閉：

您可以設定在開啓 MP3 後自動關閉 LCD 螢幕，以減少電力損耗。

1. 開啓電源，並進入主選單，選取「MP3」選單。
2. 按一下「確認」，向上或下移動 4 向式按鈕，選取想聆聽的歌曲。
3. 按一下「確認」，開始播放歌曲。此時按一下「MENU」，螢幕會顯示「LCD 螢幕自動關閉選單」。向上或下移動 4 向式按鈕，選取下列其中一個選項：

   ----1 分鐘

   ----2 分鐘

   ----5 分鐘

   ----取消
4. 完成後，按一下「確認」確認操作。

- **顯示歌詞：**

  若要在 LCD 螢幕上顯示歌詞，在上傳歌曲時，可同步將歌詞複製至 MP3 檔案夾中。本相機僅支援 lrc 格式的歌詞及下列十三國語言：英語、德語、法語、義大利語、西班牙語、荷蘭語、捷克語、波蘭語、繁體中文、簡體中文、韓語、日語、保加利亞語、葡萄牙語。您可至各搜尋網站，例如：www.google.com，www.baidu.com 尋找您想要的歌詞及相關軟體。

播放聲音：

請參閱第 13 頁瀏覽相片／影片及錄音。

配件(Accessory)：

- **錄音筆：**

  若要錄製語音備忘錄，請依下列步驟操作：

  1. 開啟電源，並進入主選單，選取「多媒體」主選單。

  2. 向右移動 4 向式按鈕，選取「配件」子選單。

  3. 按一下「確認」進入「錄音筆」子選單。

4. 向右移動 4 向式按鈕，選取「開始」圖示，按一下「確認」開始錄音。

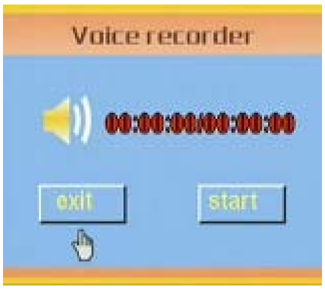

   錄音時會同步紀錄錄音時間。

5. 若要停止或暫停錄音，左右移動 4 向式按鈕選取「停止」或「暫停」圖示，並按一下「確認」。

6. 結束錄音後，選取「退出」圖示，按一下「確認」。

- **鬧鈴：**

本 MP3 相機具有鬧鈴功能。若要設定鬧鈴時間，請依下列步驟操作：

1. 開啓電源，並進入主選單，選取「多媒體」選單。

2. 向右移動 4 向式按鈕，並按一下「確認」，選取「配件」子選單。

3. 使用 4 向式按鈕，並按一下「確認」，選取「鬧鈴」子選單。

4. 向上或下移動 4 向式按鈕，調整鬧鐘時間。
   您可向左或下移動 4 向式按鈕來選擇時間及鬧鐘功能

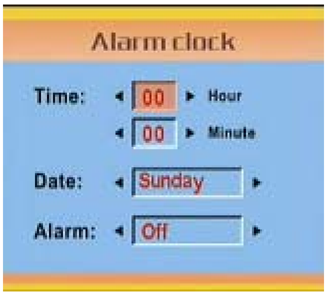

5. 按一下「確認」，確認操作。

- 日曆：

若要設定日曆，請依下列步驟操作：

1. 開啓電源，並進入主選單，選取「多媒體」選單。

2. 向右移動 4 向式按鈕，並按一下「確認」，選取「配件」子選單。

3. 向左或右移動 4 向式按鈕，選取「日曆」子選單。

4. 向左或右移動 4 向式按鈕，調整當日日期。
5. 按一下「確認」。

- 世界時間

若要查詢不同地區的時間，請依下列步驟操作：

1. 開啓電源，並進入主選單，選取「多媒體」選單。

2. 向右移動 4 向式按鈕，並按一下「確認」，選取「配件」子選單。

3. 向左或右移動 4 向式按鈕，選取「世界時間」選單。

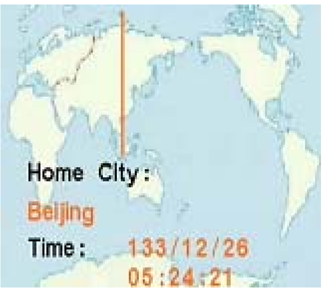

4. 向右移動 4 向式按鈕進入子選單。
5. 選取您要的時區並按一下「確認」，螢幕會顯示您所設定時區的時間。

注意：使用此功能時，請先確認相機系統的時間是否正確。

- **計算機：**

1. 開啓電源，並進入主選單，選取「多媒體」選單。

2. 向右移動 4 向式按鈕，並按下「確認」，選取「配件」子選單。

3. 向左或右移動 4 向式按鈕，選取「計算機」子選單。

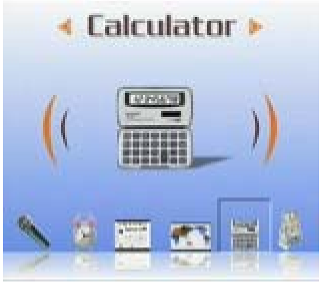

4. 使用 4 向式按鈕的輸入數字或運算符號。

5. 移動按鈕以輸入「=」，即可得到計算結果。

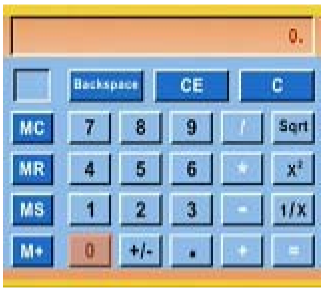

● **貨幣換算：**

本貨幣換算使用單一基本匯率，您可以設定匯率後進行貨幣換算（匯率表請參見附件三）

1. 開啓電源，並進入主選單，選取「多媒體」選單。

2. 使用 4 向式按鈕，並按下「確認」，選取「配件」子選單。

3. 向左或向右移動 4 向式按鈕，選取「貨幣換算」子選單。

4. 向左或向右移動 4 向式按鈕，輸入您的基本貨幣。（通常爲本國貨幣）

5. 向下或向右移動 4 向式按鈕，輸入您想換算的數值。輸入完畢後，向左移動 4 向式按鈕，返回上一層。
6. 向下、向左或向右移動 4 向式按鈕，進行換算。

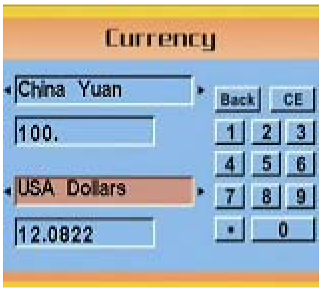

7. 向下移動 4 向式按鈕即可得知換算結果。

注意：若於第二個數值欄中輸入數值，即可反向換算。換算結果會顯示於第一個數值欄中。

使用檔案管理員(File Browser)：

進入本功能，您可以瀏覽資料夾中所有的檔案，並進行檔案刪除或複製的管理。

若要使用檔案管理員，請依下列步驟操作：

刪除檔案：

1. 開啓電源，並進入主選單，選取「多媒體」選單。
2. 使用 4 向式按鈕，選取「檔案管理員」並按一下「確認」進入選單。
3. 使用 4 向式按鈕，選取想刪除的檔案。
4. 按一下「選單」，螢幕會顯示檔案管理選單。
5. 向上或下移動 4 向式按鈕選取「刪除」，所選取的文件即被刪除。

複製檔案：

1. 開啓電源，並進入主選單，選取「多媒體」選單。
2. 使用 4 向式按鈕，選取「檔案管理員」，按一下「確認」進入選單。
3. 使用 4 向式按鈕，選取想複製的檔案。
4. 按一下「選單」，螢幕會顯示檔案管理選單。
5. 向上或下移動 4 向式按鈕，選取「複製」複製該檔案。
6. 向左或右移動 4 向式按鈕，選取想要貼上檔案的資料夾，並按下「確認」。
7. 複製的檔案即貼到此資料夾下。

遊戲(Game)：

本 MP3 相機提供數種極具趣味性的遊戲，陪您度過歡樂時光。

若要開始遊戲，請依下列步驟操作：

1. 開啓電源，並進入主選單，選取「多媒體」選單。

2. 向左或右移動 4 向式按鈕並按一下「確認」，進入「遊戲」子選單。

3. 向左或右移動 4 向式按鈕，選取想要開始的遊戲。
   - 俄羅斯方塊：
   - 黑白棋：
   - 搬運工：
   - 拼圖：
   - 魔珠：
   - 樂透彩：

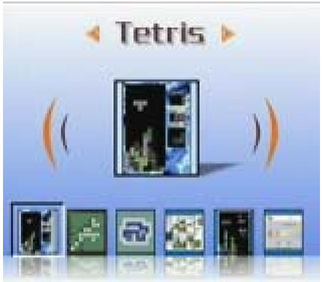

4. 按一下「確認」開始遊戲。

   若要停止遊戲，按一下快門鍵，即可返回上一層選單。

設定(Setup)

● **設定音效：**

若要啓動音效，請依下列步驟操作：

1. 開啓電源，並進入主選單。向右移動 4 向式按鈕，選取「設定」選單。

2. 按一下「確認」，向左或右移動 4 向式按鈕，選取「音效」選單。
3. 向上或向下移動 4 向式按鈕，開啓或關閉音效。
4. 完成後，按一下「確認」確認操作。

● **設定 USB 組態：**

您可以將本相機作爲儲存裝置，將相片傳到 PC 或從 PC 下載 MP3 及 MPEG4 影片。此外，還可以將其用作網路相機，進行視訊會議。若要設定 USB 組態，請依下列步驟操作：

1. 開啓電源，並進入主選單，向右移動 4 向式按鈕，選取「設定」選單。

2. 按一下「確認」進入選單，向上或下移動 4 向式按鈕，選取「USB」子選單。
3. 向上或下移動 4 向式按鈕，選取下列其中一個選項：
   ----MSDC
   ----PC-Ccmera
4. 完成後，按一下「確認」確認操作。

- **設定歡迎畫面：**

若要設定開啓電源時顯示的歡迎畫面，請依下列步驟操作：
開啓電源，並進入主選單，向左或右移動 4 向式按鈕，選取「設定」選單。

1. 向左或右移動 4 向式按鈕，選取「設定」選單。

2. 按一下「確認」進入選單。

3. 向左或右移動 4 向式按鈕，選取「歡迎畫面」子選單。
4. 向上或下移動 4 向式按鈕，選取下列其中一個選項：
   ----預設
   ----自訂
   ----關閉
5. 完成後，按一下「確認」確認操作。

- **設定頻率：**

若要使相機頻率與所在地區的電力頻率相同，以防止拍攝時光線閃爍，請依下列步驟操作：

1. 開啓電源，並進入主選單，向右移動 4 向式按鈕，選取「設定」選單。

2. 按一下「確認」進入選單，向左或右移動 4 向式按鈕，選取「頻率」子選單。

3. 向上或下移動 4 向式按鈕，選取下列其中一個選項：
   ----50Hz
   ----60Hz
4. 完成後，按一下「確認」確認操作。

- **設定電視輸出：**
  您可以將 MP3 相機連結至電視，透過電視螢幕瀏覽相片及錄影片段。
  設定輸出模式:

將相機連結至電視之前，您需要要設定電視輸出模式，並確認它與電視的模式相符。若要設定電視輸出模式，請依下列步驟操作：

1. 開啓電源，並進入主選單，向右移動 4 向式按鈕，選取「設定」選單。

2. 按一下「確認」進入選單，向左或右移動 4 向式按鈕，選取「電視輸出」子選單。
3. 向上或下移動 4 向式按鈕，選取下列其中一個選項：
   ----NTSC
   ----PAL
4. 完成後，按一下「確認」確認操作。

- **若要以電視瀏覽相片及錄影片段，請依下列步驟操作：**

1. 開啓電源，按三下按鍵後，進入播放選單。
2. 選取想瀏覽的相片或影片，並按下「確認」。
3. 將 AV 線連結至電視輸出插孔及電視上的 A/V 埠，並關閉 LCD 螢幕。

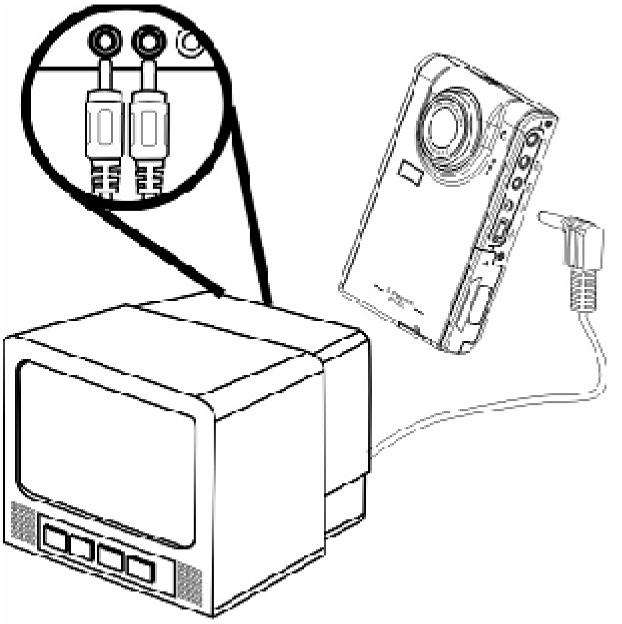

4. 請參閱第 13 頁的瀏覽相片/錄影及錄音，播放相機中的檔案。

- **設定自動關機：**

  若要在待機超過指定的時間後自動關閉電源，以減少電力損耗，請依下列步驟操作：

  1. 開啓電源，並進入主選單，向左或右移動 4 向式按鈕，選取「設定」選單。

  2. 按一下「確認」進入選單，向左或右移動 4 向式按鈕，選取「自動關機」選單。
  3. 上或下移動 4 向式按鈕，選取下列其中一個選項：
     ----1 分鐘
     ----2 分鐘
     ----5 分鐘
     ----取消

  4. 完成後，按一下「確認」確認操作。

- **設定日期及時間：**

  若要設定正確的系統時間，以紀錄拍攝時間及換算世界時間，請依下列步驟操作：

  1. 開啓電源，並進入主選單，向右移動 4 向式按鈕，選取「設定」選單。

  2. 按一下「確認」進入選單，向左或右移動 4 向式按鈕，選取「日期和時間」子選單。
  3. 向上或下移動 4 向式按鈕，選取日期或時間。
  4. 按一下「確認」進入選項。

  5. 使用 4 向式按鈕調整日期或時間數值。

  6. 設定完成後，向左移動 4 向式按鈕返回「日期和時間」子選單。

- **設定語言：**

  若要設定選單語言，請依下列步驟操作：

  1. 開啓電源並進入主選單，向右移動 4 向式按鈕，選取「設定」選單。

  2. 按一下「確認」進入選單，向左或右移動 4 向式按鈕，選取「語言」子選單。

  3. 向上或向下移動 4 向式按鈕，選取下列其中一個選項：
     ----英語
     ----德語
     ----法語
     ----義大利語
     ----西班牙語
     ----荷蘭語
     ----捷克語
     ----波蘭語
     ----俄語
     ----繁體中文
     ----簡體中文
     ----韓語
     ----日語
     ----保加利亞語
     ----葡萄牙語
  4. 按一下「確認」確認操作。

- **恢復預設值：**

  若要將所有設定恢復爲原本的預設值，請依下列步驟操作：

  1. 開啓電源並進入主選單，向右移動 4 向式按鈕，選取「設定」選單。

  2. 按一下「確認」進入子選單，向左或向右移動 4 向式按鈕，選取「恢復預設值」子選單。

  3. 向上或下移動 4 向式按鈕，選取「取消」取消設定，或選取「確認」恢復預設值。
  4. 按一下「確認」確認操作。

- **格式化記憶體：**

  若要格式化記憶體，請依下列步驟操作：

  1. 開啓電源並進入主選單，向右移動 4 向式按鈕，選取「設定」選單。

  2. 按一下「確認」進入子選單，向左或向右移動 4 向式按鈕，選取「格式化」子選單。
  3. 向上或向下移動 4 向式按鈕選取「取消」取消設定，或選取「確認」格式化記憶體。
  4. 完成後，按一下「確認」確認操作。

  警告：格式化記憶體後，所有檔案（包括受保護的檔案）均被刪除；請先確認您已經備份想保留的檔案。

第四章 相機模式

本多媒體播放器爲一具五百萬畫素高解析度之相機，可讓您輕鬆拍下生活中的精采片段。首先您可使用播放器的右快速鍵直接進入相機模式，以方便您進行拍照或錄影。

使用前請先閱讀以下相機模式的 LCD 圖示。
每種模式皆以不同的圖示顯示於 LCD 上：

拍照模式：

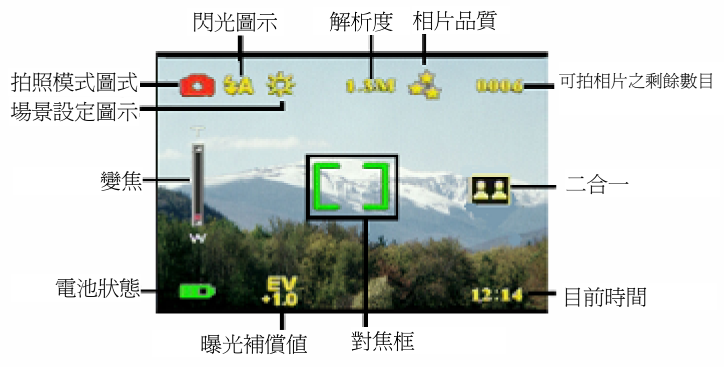

播放模式：

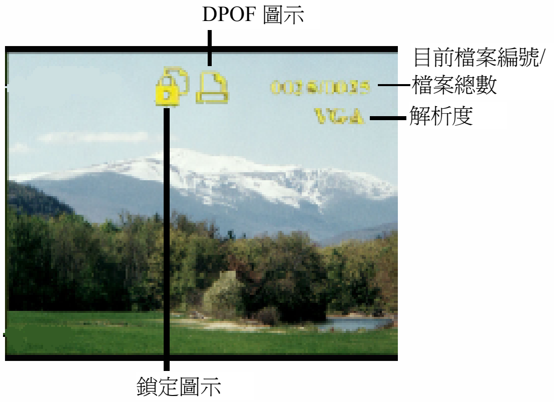

錄影模式：

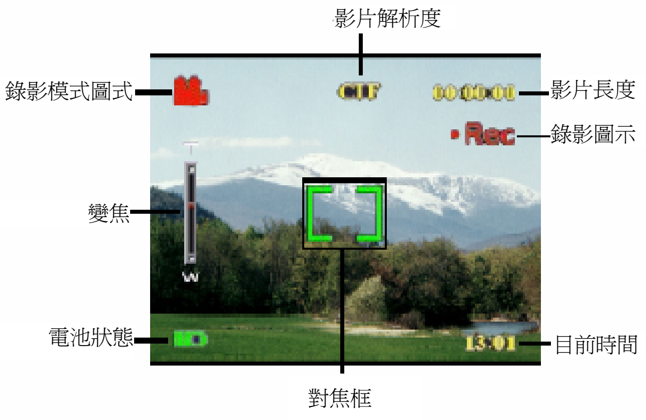

選擇相機模式：

本相機有兩種拍攝模式：拍照及錄影；使用拍照模式可拍攝靜態相片，使用錄影模式可拍攝短片和錄音。
使用瀏覽模式可瀏覽相片／短片及聆聽歌曲。

可使用左快捷鍵切換模式；

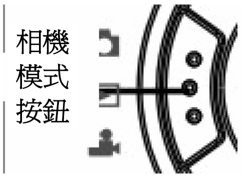

- 按一下切換至拍照模式

- 按二下切換至錄影模式

- 按三下進入播放模式：

- 拍攝相片
  1. 開啓電源，並進入主選單，切換至拍照模式。
  2. 使用 LCD 選景。
  3. 按一下快門。

  注意：若使用「多媒體」選單設定相機，可拍攝出更好的相片。

- 使用數位變焦

  本相機提供 8 倍數位變焦，可在 LCD 上縮放拍攝物體。
  1. 開啓電源，並進入主選單，切換至拍照或攝影模式。
  2. 使用 LCD 選景。
  3. 向上移動音量鈕拍攝近距離物體，向下移動音量鈕拍攝遠距離物體。
  4. 按一下快門拍攝照片。

- 使用閃光燈

閃光燈有三種設定，適用於不同的光線條件。按一下選單，可選取想要的閃光燈設定。

圖示	說明
	必要時自動開啓閃光燈
	啓動閃光燈
	禁用閃光燈

- 使用自拍器

若使用自拍器，不需手拿相機即可進行拍照和錄影；適用於自拍或合照時。

1. 開啓電源，並進入主選單，切換至拍照或攝影模式。
2. 將相機架於平穩的表面上（如三腳架或桌子），使用 LCD 選景。

3. 設定焦距及閃光燈。
4. 自拍器有兩種延時設置。
   按一下「選單」，向左或向右移動 4 向式按鈕，選取「自拍計時器」選單。
   向上或向下移動 4 向式按鈕，選取下列其中一個延遲拍攝時間，按一下「確認」。
5. 按一下「選單」，返回拍照或錄影模式。按一下快門或「確認」，倒數計時會顯示於 LCD 上，同時相機前側的指示燈每秒鐘會閃爍一次。

- 連拍

使用連拍時，可以快速地連續拍攝 3 張相片。

1. 開啓電源並切換至拍照模式。
2. 選景時，請根據需要調整變焦或閃光燈設定。

3. 向左或右移動 4 向式按鈕，選取「拍攝方式」選單；向下移動 4 向式按鈕，選取「連拍」。按一下「選單」，返回拍照或錄影模式。

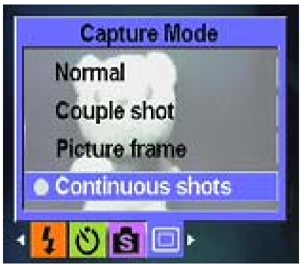

4. 按一下「確認」開始連拍。

- 二合一

若要於單一畫面上結合不同空間的物體，請依下列步驟操作：

1. 開啓電源並切換至拍照模式。

2. 按一下「選單」，向左或向右移動 4 向式按鈕，選取「拍攝方式」選單。
3. 向下移動 4 向式按鈕，選取「二合一」。

4. 按一下「選單」，返回拍照或錄影模式，LCD 上會顯示「二合一」圖示。

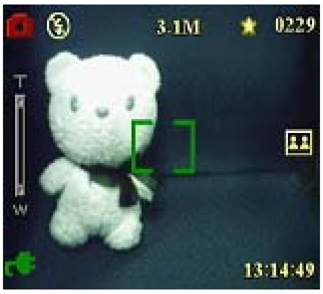

5. 按一下快門拍攝相片，畫面的左半部會被保留；再次按一下快門拍攝相片，畫面的右半部會被保留。兩個部分的畫面會被結合於單一畫面上。

6. 拍攝完畢後，您可在多媒體選單的相片下進行瀏覽。

- 加入相框

若要選擇多樣的背景裝飾，請依下列步驟操作：

1. 開啓電源並切換至拍照模式。

2. 按一下「選單」，向左或向右移動 4 向式按鈕，選取「拍攝方式」選單。

3. 向下移動 4 向式按鈕，選取「相框」子選單。

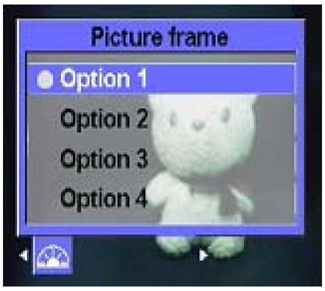

4. 按一下「確認」進入子選單，使用 4 向式按鈕選取想要的相框，再按一下「確認」確認操作。

例：選取相框後，按 OK 鍵確認，再按「選單」返回拍攝。LCD 畫面會出現選取的相框，您只需要將相框的取景框對準景物拍攝即可。

- 改變焦距：

若要依物體距離改變相焦距設定，請使用調焦鈕。

拍攝遠處物體時，請將調焦鈕向右側圖示處移動。
拍攝近處物體時，請將調焦按鈕向左側圖記處移動。
圖：

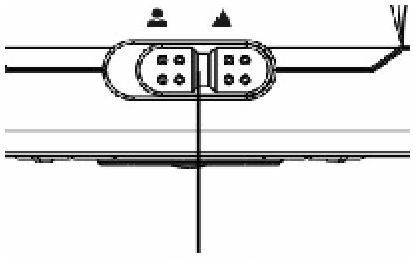

調焦按鈕

- **錄製錄影拍攝**
  1. 開啓電源並切換至錄影模式。
  2. 使用 LCD 選景。
  3. 按一下快門或「確認」開始錄影。
  4. 錄影完成後，按一下快門或「確認」停止錄影。

使用選單選取相機設定：

您可以使用 LCD 螢幕選單調整設定，以獲得最佳品質的相片。
注意：必須開啓 LCD 才能瀏覽選單。

- **設定情景模式**

  若要依拍照時的光線條件設定場景，請依下列步驟操作：
  1. 開啓電源並切換至拍照模式。

  2. 按一下「選單」。
  3. 向左或向右移動 4 向式按鈕，選取「情景模式」選單。
  4. 向上或向下移動 4 向式按鈕，選取下列其中一個選項：
     ----自動
     ----人像
     ----風景
     ----夜景
     ----運動
     ----二合一
     ----復古
     ----黑白
     ----粉色
     ----綠色
     ----藍色
  5. 完成後，按一下「確認」確認操作。

  注意：於錄影模式下，只提供自動、復古及黑白情境模式。

- **設定解析度：**

  若要設定相片解析度，請依下列步驟操作：

  1. 開啓電源並切換至拍照模式。

  2. 按一下「選單」。

  3. 向左或向右移動 4 向式按鈕，選取「解析度」選單。

  4. 向上或向下移動 4 向式按鈕，選取下列其中一個選項：

     ----VGA

     ----1.3M

     ----3.1M

     ----5.0M

     ----10.0M

  5. 完成後，按一下「確認」確認操作。

- **顯示日期**

  若要於相片上顯示時間及日期，請依下列步驟操作：

  1. 開啓電源並切換至拍照模式。

  2. 按一下「選單」。

  3. 向左或右移動 4 向式按鈕，選取「顯示日期」選單。

  4. 向上或下移動 4 向式按鈕，選取下列其中一個選項：

     ----無顯示

     ----只有日期

     ----只有時間

     ----日期和時間

  5. 完成後，按一下「確認」確認操作。

- **設定白平衡：**

若要依拍照時的光線條件設定白平衡，請依下列步驟操作：

1. 開啓電源並切換至拍照模式。

2. 按一下「選單」。
3. 向左或右移動 4 向式按鈕，選取「白平衡」選單。

4. 向上或下移動 4 向式按鈕，選取下列其中一個選項：
   ----自動
   ----日光
   ----多雲
   ----鎢絲燈
   ----螢光燈
5. 完成後，按一下「確認」確認操作。

- **設定曝光補償值**

設定曝光補償值，您可以控制拍照時進入相機的光線量。數位相機曝光補償值以單一數值表示正確的光圈和快門速度組合。曝光補償值較高時，相片曝光過度；補償值較低時，則表示相片曝光不足。曝光補償值的範圍爲-2.0 至+2.0，該值會顯示於 LCD 螢幕上。若要設定曝光補償值，請依下列步驟操作：

1. 開啓電源並切換至拍照模式。

2. 按一下「選單」。
3. 向左或向右移動 4 向式按鈕，選取「曝光補償值」選單。

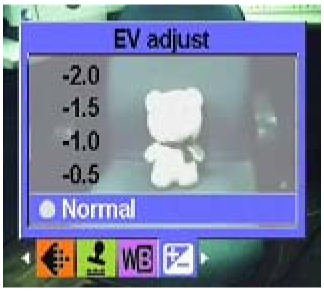

4. 向上或向下移動 4 向式按鈕，選取下列其中一個選項：
   ---- -2.0
   ---- -1.5
   ---- -1.0
   ---- -0.5
   ---- 正常
5. 完成後，按一下「確認」確認操作。

- **設定包圍式曝光**

包圍式曝光可幫助您在一個固定場景下，設定以指定範圍中的光線拍攝，以選取最佳品質的相片。

若要設定包圍式曝光，請依下列步驟操作：

1. 開啓電源並切換至拍照模式。
2. 按一下「選單」。
3. 向左或向右移動 4 向式按鈕，選取「拍照模式」選單。
4. 選取「連拍」子選單並按一下「確認」。
5. 向上或向下移動 4 向式按鈕，選取下列其中一個選項：
   ----正常
   ----0.3 EV
   ----0.5EV
   ----1.0EV

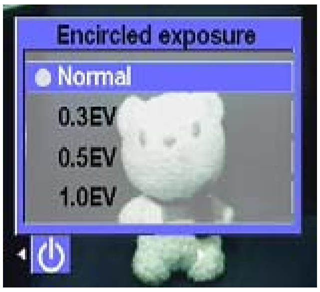

6. 完成後，按一下「確認」確認操作。

- **設定拍攝品質(相片或短片)**

若要設定設定相片或短片的拍攝品質，請依下列步驟操作：

1. 開啓電源並切換至拍照或攝影模式。

2. 按一下「選單」。
3. 向左或右移動 4 向式按鈕，選取「相片品質」選單。
4. 向上或下移動 4 向式按鈕，選取下列其中一個選項：
   ----普通 1：16
   ----較佳 1：12
   ----最佳 1：8

5. 完成後，按一下「確認」確認操作。

- **排序列印**

您可以設定列印資訊，以列印相片。若欲獲得更多資訊，請參閱下節。

設定 DPOF 資訊

DPOF（Digital Print Order Format，數位列印排序格式）是一種用於紀錄相片列印規格的格式。若要設定相片的 DPOF 資訊，請依下列步驟操作：

1. 開啓電源並切換至播放模式，使用 4 向式按鈕選取想設定 DPOF 的相片。

2. 按一下「選單」，向左或右移動 4 向式按鈕，選取「列印」選單。
3. 向上或向下移動 4 向式按鈕，選取「此檔案」設定相片的 DPOF 資訊，或選取「重設」清除相片的 DPOF 資訊。

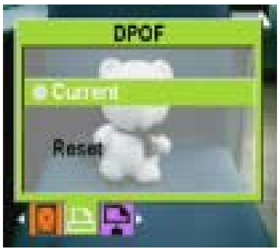

4. 按一下「確認」確認操作。

DPOF 資訊會與相片一同儲存，並顯示 DPOF 圖示。您可以使用相容的印表機列印設定為 DPOF 的相片。

使用直接列印

您也可以利用 USB 纜線將本相機連接至印表機，直接列印相片。
若要設定相片列印的數量，請依下列步驟操作：

1. 開啓電源並切換至播放模式,使用4向式按鈕選取想列印的相片。

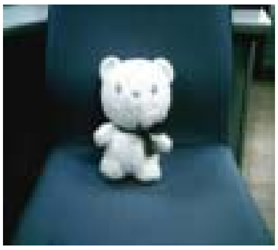

2. 按一下「選單」，向左或向右移動 4 向式按鈕選取「直接列印」選單。
3. 向上或下移動 4 向式按鈕，選取「本檔案」直接列印本相片，或選取「重設」取消操作。
4. 按一下「確認」確認操作。

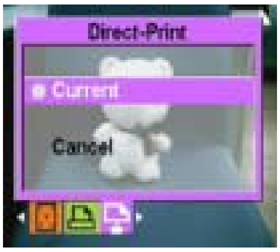

注意：本相機與「Pict Bridge」系統的印表機相容。

第五章 連結至 **PC** 或電視

本章介紹如何將相機連結至電視，以瀏覽相片及短片。

安裝軟體

本相機附帶的軟體光碟中，包含相機作爲網路相機及傳送資料時需要的驅動程式。此外，光碟中還包含各種軟體應用程式，可以幫助您瀏覽及編輯相片及短片。若要安裝軟體，請依下列步驟操作：

1. 將光碟插入 PC 的光碟機中，光碟中的選項會顯示於 PC 螢幕上。
2. 選取下列其中一個選項：
   ----數位相機驅動程式
   ----Ulead Photo Explorer 8.0SE
   ----Ulead Video Studio 7.0SE
   ----Ulead Cool 360
   ----MP3 Workshop
   ---Adobe Acrobat Reader
   ----Video Magic
   ----使用手冊
3. 選取「安裝」開始安裝程式，並依 PC 螢幕上的說明完成安裝。

連結至 **PC**

若要將相機連結至 PC，請依下列步驟操作：

1. 開啓電源。
2. 使用 USB 線將相機連結至 PC。
3. LCD 上顯示 MSDC 後會自動關閉，所有相機按鈕均被鎖上。

注意：請先確認 USB 設定是否正確。若要重新設定，請參閱第 27 頁。

連結至電視

您可以將本相機連結至電視，利用電視螢幕瀏覽相片及播放短片，同時也可以利用本相機錄製自己喜歡的電視節目及歌曲。

注意：請先確認電視輸出模式設定是否正確。若要重新設定，請參閱第 28 頁。

若要在電視螢幕上瀏覽相片及播放短片，請依下列步驟操作：

1. 開啓電源並切換至播放模式。
2. 使用隨附的 AV 線連結相機的電視輸出插孔及電視的 A/V 輸入埠，LCD 螢幕會自動關閉。
3. 參閱前章的「瀏覽相片或短片」，瀏覽相機中的檔案。

錄製電視節目或卡拉 OK

您可以將本相機連結至電視上，錄製您喜歡的電視節目，還可以使用卡拉確認功能，錄製屬於您自己的歌曲。

首先，請確認您已正確地將 TV-IN 線與電視機連接：

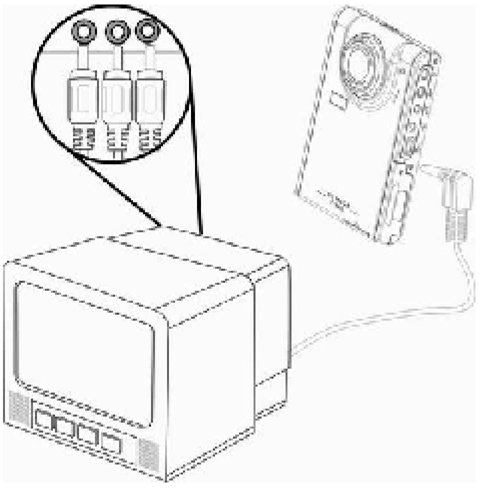

錄製電視節目或卡拉 OK

若要錄製電視節目或卡拉 Ok，請依下列步驟操作：

1. 使用 AV 線連結相機的電視輸出插孔及電視的 A/V 輸入埠。
2. 開啓電源並切換至 TV-IN 模式。
3. 按一下選單並進入選項。
4. 向上或向下移動 4 向式按鈕，選取錄製電視節目或卡拉 OK。
5. 按一下確認後開始錄製。

定時錄製電視節目

若要定時錄製電視節目，請依下列步驟操作：

1· 使用 TV-IN 線將相機連結至電視上，並切換至 TV-IN 模式。
2· 按一下選單並進入選單。
3· 向左或向右移動 4 向式按鈕，選取定時錄製選單。
4· 向左或向右移動 4 向式按鈕，開啓定時錄製選單。
5· 向左或向右移動 4 向式按鈕，調整開始和結束的時間。
6· 設定完成後，播放器將在您設定的時間自動開始錄製。

附件一：規格

圖像感測器	1/1.8-英寸 CMOS
解析度 外推解析度	500 萬畫素（2592x1944 畫素） 1200 萬畫素
快門速度	1/6~1/1000 秒
變焦	8 倍數位變焦
LCD	2.5-英寸 TFT
內建記憶體	128 MB
支援的介質	SD（Secure Digital）卡
格式： 相片 錄影拍攝 音頻	 JPEG/EXIF2.1/DPOF AVI(CIF)/ Divx/Mov/ASF WAV/MP3
連接	USB2.0 電視（音頻/影像）輸出
電源	鋰電池
重量	123 克

附件二：錯誤資訊

錯誤	可能的原因	解決方法
記憶卡已滿	記憶卡已滿，無法再存儲更多檔案。	請刪除部分檔案，或插入另一張記憶卡。
防寫	記憶卡設定防寫。	移動卡的防寫開關，取消防寫。
相片錯誤	無法使用相機瀏覽相片。	於電腦螢幕上瀏覽相片；若仍無法瀏覽相片，則檔案可能已經損毀。
記憶卡錯誤	● 記憶卡可能已經損毀。 ● 記憶卡可能需要格式化。	● 將記憶卡格式化。 ● 插入另一張記憶卡。
無相片	記憶卡中沒有檔案。	● 拍攝新的相片或短片。 ● 插入另一張記憶卡。
記憶卡設定	記憶卡沒有格式化。	將記憶卡格式化。
電池沒電	電池電量不足，無法使用相機。	● 更換電池。 ● 將電池充電。

附件三：匯率表

每 100 美元	英鎊	52.371258
	加幣	123.886381
	人民幣	827.663853
	歐元	75.782560
	法郎	865.576654
	德國馬克	258.083796
	印度盧比	4360.009753
	日圓	10534.323718
	盧布	2773.975815
	(南)韓元	100771.22507
	新台幣	3117.687159

Blaze MP3 Workshop

Blaze MP3 Workshop is a full featured and easy to use convert tool. It can support CD, DVD, VCD, MPEG4 convert MP3 file, and also support record function and save as MP3 format.

Latest Version:	1.0
Release Date:	Apr. 15, 2004
File Size:	0.8MB
Language:	English, Simple Chinese,

Key Feature

Convert function	● Support CD, DVD, VCD, WAV,OGG,VOB,DAT,MPG,RM,RMVB,MOV and all the audio file convert to MP3 Format. ● Offer multiple out-put audio module: stereo, Jstereo, Dual channel, mono. ● Support enable available bit rate, to get quality sound.
Record function	● Support all kinds of audio to record, including Mic-phone, CD-player, Line-in, etc. ● Support capture all the audio from sound card and record to MP3 file, from digital to digital, so without any loss.

System Requirements

	Basic	Recommended
CPU	Intel Celeron 400MHz	Intel Pentium III 700MHz
System memory	64MB RAM	128MB RAM
Operating system	Windows 98, Windows 98SE, Windows Me, Windows 2000, Windows XP	
Display card	Have 24 Bits resolution and support DirectX, 8MB or more	
Sound card	PCI sound cards, Integration chipset on mainboard, USB udio devices etc. compatible with Windows and stereo speakers	
Device	All DVD drives	
Hard-disk available apacity	At least 10 MB	
DirectX	DirectX 8.0 or later	

Blaze Video Magic V1.0 功能介紹

Blaze Video Magic V1.0 是一款功能強大的多媒體轉換軟體，能在 Windows 系統下將媒體檔案轉換爲 ASF 與 AVI 格式。它和其他各種網路上的轉換軟體不同，網路上的各種轉換軟體不是有各種廣告就是功能單一，或只能針對某種檔案格式進行轉換，若需要轉換各種不同的錄影拍攝檔案，即十分費時且費力。**Blaze Video Magic** V1.0 集所有轉換功能於一身，經由簡單易用的介面，可輕易地將各種錄影拍攝的檔案，轉換爲您需要的錄影拍攝檔案格式，包括相片、主要應用於網路的 ASF 媒體檔案格式、主要應用於各種攜帶型的 MPEG4 數位設備，或手機及 Smatphone 上用以播放的 MPEG4 編碼 AVI 檔案。現在就讓我們一起來瞭解並實際體驗其強大的功能：

1. 程式主介面

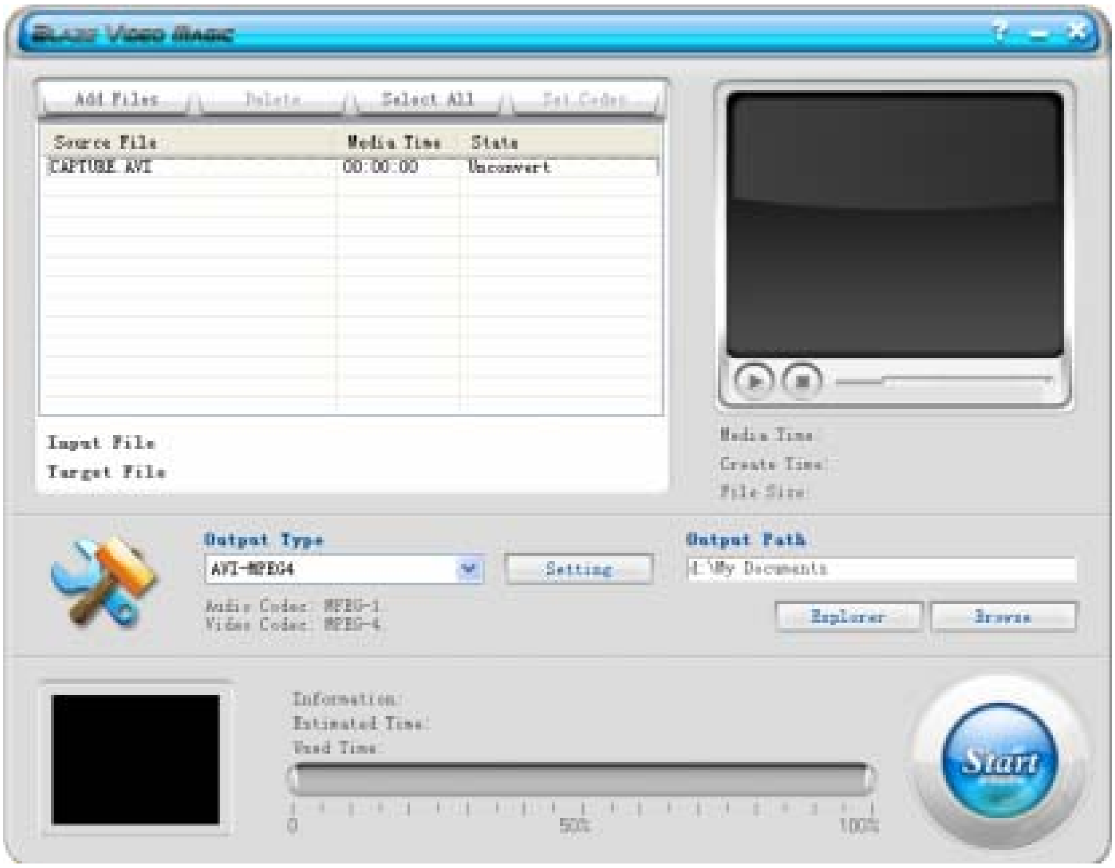

2. 輸出格式（Output Type）
   AVI-MPEG4，主要應用於使用Coach 7的攜帶型數位設備上。

3. 快速使用指南
   3.1 載入檔案：可藉由介面上的 Add File 按鈕，載入轉換檔案並拖曳檔案到選單中。
   3.2 預覽：藉由右上角的播放窗，預覽或播放選單中選取的原始檔案。
   3.3 轉換：按一下右下角的轉換按鈕（Start），按鈕變成（Stop），即表示開始轉換選單中所有的原始檔案，介面下方中央將顯示目前轉換檔案的進度。轉換進行時，按一下（Stop）按鈕將停止轉換。

3.4　　刪除檔案：刪除目前選單中所選取的檔案。

3.5　　選取所有：選取選單中的所有檔案。

3.6　　輸出設定：按一下設定按鈕，會出現輸出設定對話方塊，進行參數設置。

3.6.1　選單中的「編輯」僅能對選單中單一轉換的檔案進行單獨設定，顯示的設定對話方塊如下所示。

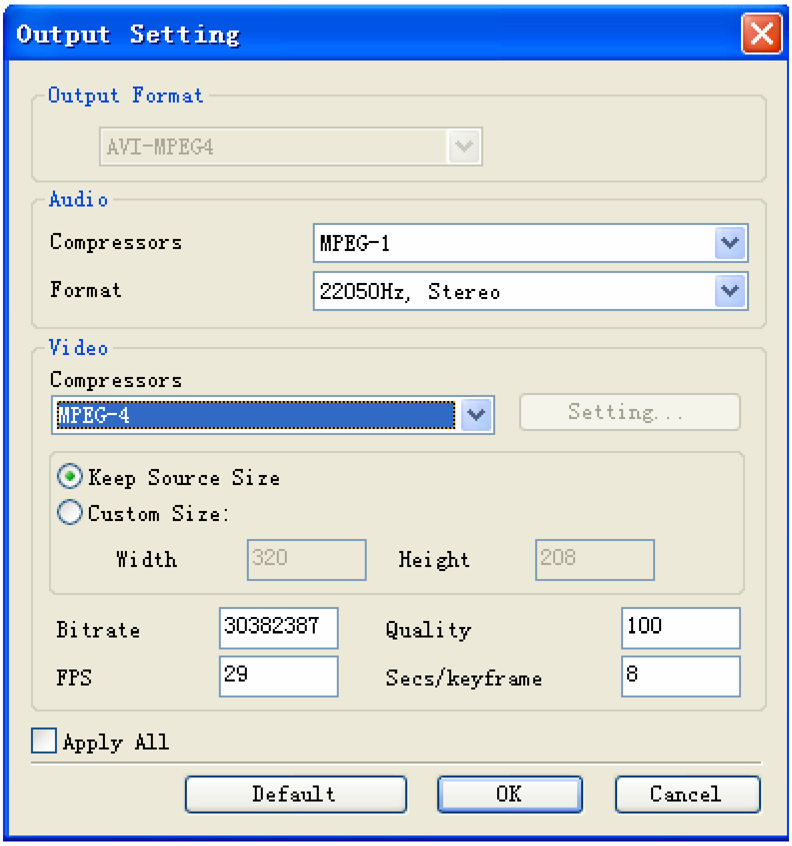

3.6.2　輸出類型的「設定」按鈕 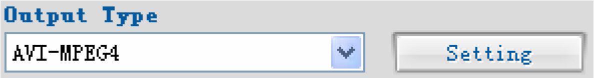

爲整體設定，該設定值會改變整個選單中所有選項的參數。

3.6.3　在輸出設定中，您可以根據需要改變檔案解析度的大小。一般常用的設定值爲320x240，640x480，其中「品質」選項會改變錄影拍攝檔案的質量大小。

4. 系統需求

CPU：433MGHZ 以上
記憶體：記憶體 64M 以上
硬碟：根據轉化的檔案大小和編碼而定，建議有 1G 以上的空間。
作業系統：Win9x/ WIN2000/ WINXP
其他軟體需求：
　DirectX8.0 以上；
　Window media player 9.0 以上；
　Real one player（建議使用最新版本）；
　QuickTime Player （建議使用最新版本）。

5. 支援的轉換檔案類型：
   Real Media Files(x.RM;x.RMVB)
   Windows AVI Files(x.AVI)
   Windows Media Video Files(x.WMV)
   Advanced System Format(x.ASF)
   MPEG(x.MPG;x.MPEG;x.MPE)
   MPEG4 Files(x.MP4)
   VCD(x.DAT)
   Quicktime Files(x.MOV)
   DVD(x.VOB)

輸出類型：

AVI(錄影拍攝格式爲：MPEG-4，音頻格式爲：MPEG-1)